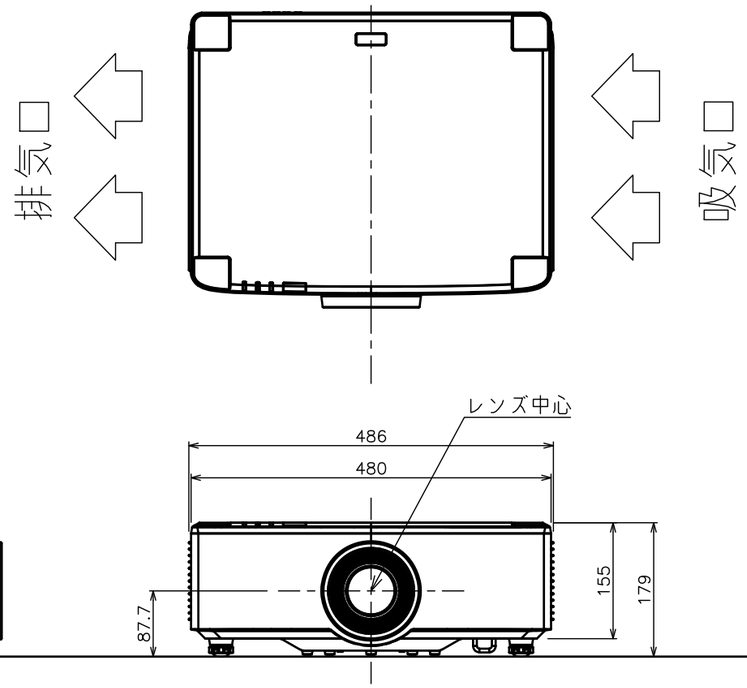


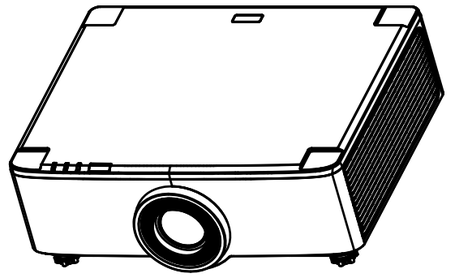

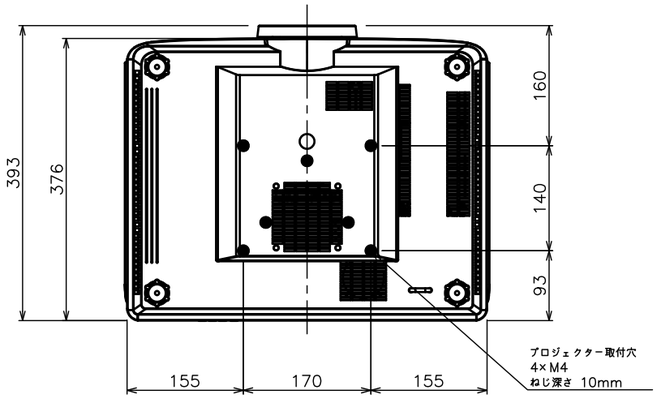


| | |
|---|---|
| 外形寸法(WxDxH) | 480x376x155mm（突起部含まず）<br>486x393x179mm（突起部含む） |
| 質　　量 | 12.7kg |
| 明 る さ | 7000ルーメン |
| 投写距離 | 1.17m ～16.47mm（40～300型） |
| 防塵性能 | IP5X |

| | | | | | |
|---|---|---|---|---|---|
| 株式会社オーエスエム | 商品名称<br>WUXGAレーザDLPプロジェクター | 商品型式<br>ZU720T | 縮尺<br>A3 1/8 | 単位<br>mm | DATE<br>2023/08 | 図名<br>製品寸法図 |